beamZ Pro

BEAMZ
MADE
EAZY

V 1.4

WX92
USER MANUAL

BEAMZ
MADE
EAZY

INDEX

ENGLISH
PARTS OVERVIEW 4
INSTALLATION DRAWING 5
CONTROLL MENU 6
DMX CHANNELS 8
PRODUCT OPERATION 10
WARNINGS 29

NEDERLANDS
OVERZICHT ONDERDELEN 4
INSTALLATIETEKENING 5
MENUBEDIENING 6
DMX KANALEN 8
PRODUCTOPERATIE 12
WAARSCHUWINGEN 29

DEUTSCH
TEILEÜBERSICHT 4
INSTALLATIONSZEICHNUNG 5
MENÜSTEUERUNG 6
DMX KANÄLE 8
PRODUKTOPERATION 14
WARNUNGEN 29

ESPAÑOL
RESUMEN DE LAS PARTES 4
PLANO DE INSTALACIÓN 5
CONTROL DE MENÚ 6
CANALES DMX 8
OPERACIÓN DE PRODUCTO 16
ADVERTENCIAS 29

FRANÇAIS
APERÇU DES PARTIES 4
PLAN D'INSTALLATION 5
CONTRÔLE DU MENU 6
CANAUX DMX 8
EXPLOITATION DU PRODUIT 18
AVERTISSEMENTS 29

POLSKI
PRZEGLĄD CZĘŚCI 4
RYSUNEK INSTALACYJNY 5
MENU CONTROL 6
DMX KANAŁY 8
PRODUCT OPERATION 20
OSTRZEŻENIE 29

CEŠTINA
PŘEHLED ČÁSTÍ 4
INSTALAČNÍ VÝKRES 5
MENU CONTROL 6
DMX KANÁLY 8
PRODUKTOVÁ OPERACE 22
VAROVÁNÍ 29

PRODUCT OVERVIEW

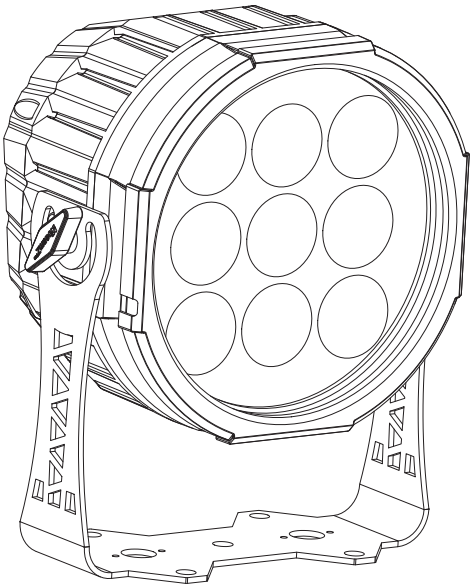

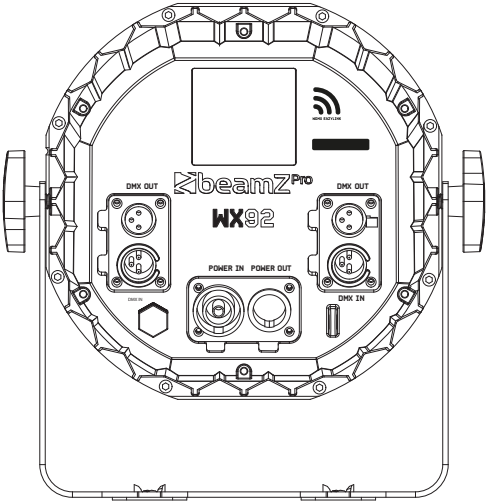

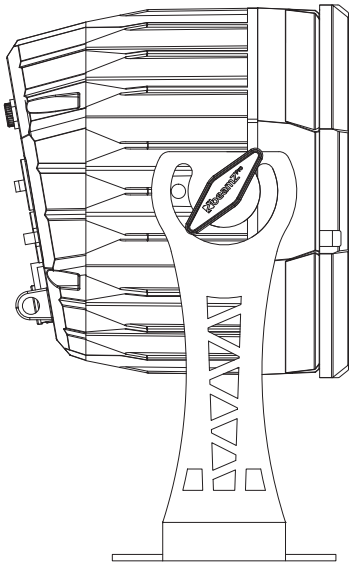

INSTALLATION

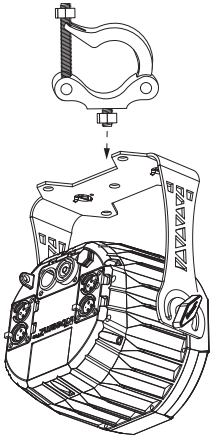

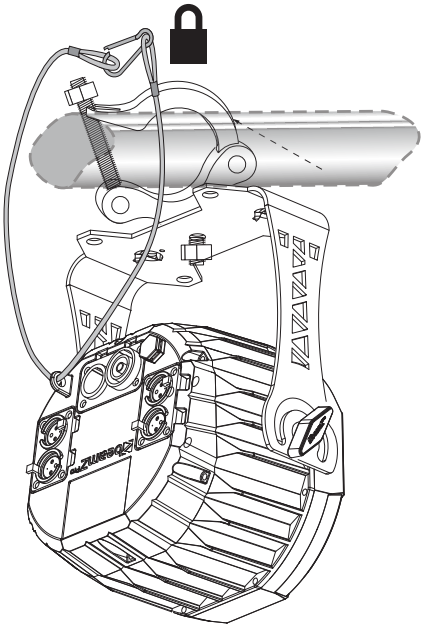

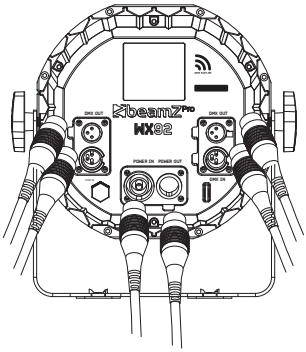

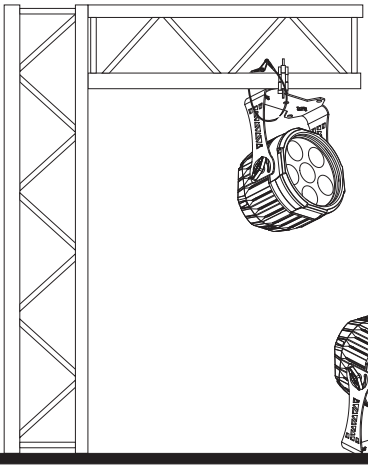

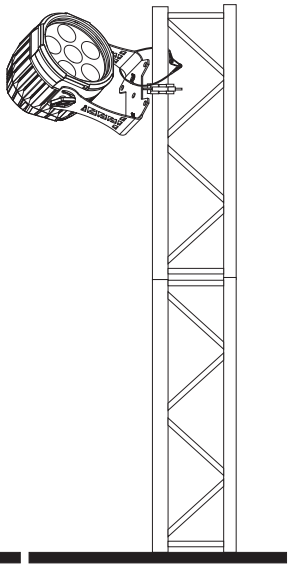

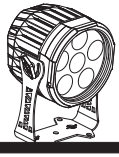

CONTROL MENU

MENU	Parameter	Value / Option		Description
Address	(001-512)			Set the dmx address
Run Mode	DMX			Select the fixture run mode(When the display board shows a DMX signal, it will prioritize the DMX operation mode. When there is no signal, it will run the selected mode)
	CCT	2.000K		
		2.200K		
		2.400K		
		2.600K		
		2.800K		
		3.200K		
		3.600K		
		4.000K		
		4.400K		
		4.800K		
		5.200K		
		5.600K		
		6.000K		
		6.400K		
		6.800K		
		7.200K		
		7.600K		
		8.000K		
		8.400K		
		8.800K		
		9.200K		
		9.600K		
		10.000K		
	Color	Macro	000-046	
		Strobe	000-255	
	STATIC	Dimmer	000-255	
		Shutter	000-255	
		Red	000-255	
		Green	000-255	
		Blue	000-255	
		Amber	000-255	
	Auto	Effect	3Color Jump	
			6color Jump	
			9color Jump	
			15Color Jump	
			3Color Fade	
			6Color Fade	
			9color Fade	
			15color Fade	
			Red Breathe	
			Green Breathe	
			Blue Breathe	
			Amber Breathe	
			Red+Green Breathe	
			Green + Blue Breathe	
			3color Breathe	
			6color Breathe	
			9color Breathe	
			15color Breathe	
			Rainbow Fade	

		Speed	000-255		
Channels	2CH				Select the fixture channel mode
	4CH				
	6CH				
	9CH				
Setting	Remote		On/Off		Infrared remote control on/off
	WirelessDMX	EASYLINK	On/Off	On/Off	On=Turn on EASYLINK Off=Turn off EASYLINK (When the EASYLINK mode is activated, the WDMX mode automatically shuts down. When both modes are turned off, the module is in a deactivated state.)
			Channel	001-007	EASYLINK protocol
		WDMX	On/Off	On/Off	On=Turn on WDMX Off=Turn off WDMX (When the WDMX mode is activated, the EASYLINK mode automatically shuts down. When both modes are turned off, the module is in a deactivated state.)
			Operating Mode	transmit	WDMX protocol (Wireless DMX setup under Swedish protocol)
				receive	
			Connect	Connect	
				Reset	
	LED WDMX	On/Off			Wireless DMX indicator light on and off control
	Display	Display Flip	On/Off		On=Display flipped 180 degrees Off=Normal display not flip
		Backlight	20s		If no operation is performed, the display will be closed after select the time
			30s		
			40s		
			ON		The display is steady on
		AutoLock	On/Off		On=Open the automatic locking function, It locks automatically after the screen is off Off=Disable the automatic locking function Long press the up and down keys to quickly lock and unlock
	DMXFail	Hold			Hold=Remain in pre-signal state
		Blackout			Blackout=Clear signal data clear to zero
	DimmerCurve	Linear			Set the dimming curve of the fixture
		InverseSquareLaw			
		SquareLaw			
		S-Curve			
	DimmerFrequency	800Hz			Select the LED refresh frequency
		1.000Hz			
		2.000Hz			
		4.000Hz			
		12.000Hz			
		25.000Hz			
Factory Reset	No/YES				YES=The fixture is restored to factory default Settings
System Info	Version	vx.xx			Displays instal led firmware version
	RDMUID	0X076Axxxxxxxx			Displays unique RDM ID for identification
	Temperatures	Celsius			Displays fixture temperature by celsius
		LED:XXX°C			
	PoweronTime	xxxxhxxm			Displays fixture total power on time
	LEDonTime	xxxxhxxm			Displays LED total power on time Light total working time

DMX CHANNELS

2 CHANNELS

Channel	Function	Value	Channels description
CH1	Master dimmer	000-255	Total dimming
CH2	ColorTemp	000-009	No Function
		010-019	2.000K
		020-029	2.200K
		030-039	2.400K
		040-049	2.600K
		050-059	2.800K
		060-069	3.200K
		070-079	3.600K
		080-089	4.000K
		090-099	4.400K
		100-109	4.800K
		110-119	5.200K
		120-129	5.600K
		130-139	6.000K
		140-149	6.400K
		150-159	6.800K
		160-169	7.200K
		170-179	7.600K
		180-189	8.000K
		190-199	8.400K
		200-209	8.800K
		210-219	9.200K
		220-229	9.600K
		230-255	10.000K

4 CHANNELS

Channel	Function	Value	Channels description
CH1	Red dimming	000-255	Red linear dimming
CH2	Green dimming	000-255	Green linear dimming
CH3	Blue dimming	000-255	Blue linear dimming
CH4	Amber dimming	000-255	Amber linear dimming

6 CHANNELS

Channel	Function	Value	Channels description
CH1	Master dimmer	000-255	Total dimming
CH2	Strobe	000-004	Light on
		005-104	Pulse strobe (slow to fast)
		105-204	Gradient strobe (slow to fast)
		205-255	Random strobe (slow to fast)
CH3	Red dimming	000-255	Red linear dimming
CH4	Green dimming	000-255	Green linear dimming
CH5	Blue dimming	000-255	Blue linear dimming
CH6	Amber dimming	000-255	Amber linear dimming

9 CHANNELS

Channel	Function	Value	Channels description
CH1	Master dimmer	000-255	Total dimming
CH2	Red dimming	000-255	Red linear dimming
CH3	Green dimming	000-255	Green linear dimming
CH4	Blue dimming	000-255	Blue linear dimming

CH5	Amber dimming	000-255	Amber linear dimming
CH6	Strobe	000-004	Light on
		005-104	Pulse strobe (slow to fast)
		105-204	Gradient strobe (slow to fast)
		205-255	Random strobe (slow to fast)
CH7	ColorTemp	000-009	No Function
		010-019	2.000K
		020-029	2.200K
		030-039	2.400K
		040-049	2.600K
		050-059	2.800K
		060-069	3.200K
		070-079	3.600K
		080-089	4.000K
		090-099	4.400K
		100-109	4.800K
		110-119	5.200K
		120-129	5.600K
		130-139	6.000K
		140-149	6.400K
		150-159	6.800K
		160-169	7.200K
		170-179	7.600K
		180-189	8.000K
		190-199	8.400K
		200-209	8.800K
		210-219	9.200K
		220-229	9.600K
		230-255	10.000K
CH8	Effect	000-004	No Function
		005-050	Color Macro effect
		051-060	3Color Jump effect
		061-070	6color Jump effect
		071-080	9color Jump effect
		081-090	15color Jump effect
		091-100	3Color Fade effect
		101-110	6Color Fade effect
		111-120	9Color Fade effect
		121-130	15color Fade effect
		131-140	Red Breathe effect
		141-150	Green Breathe effect
		151-160	Blue Breathe effect
		161-170	Amber Breathe effect
		171-180	R+G Breathe effect
		181-190	G+B Breathe effect
		191-200	3color Breathe effect
		201-210	6color Breathe effect
		211-220	9color Breathe effect
		221-230	15color Breathe effect
		231-255	Rainbow Fade effect
CH9	Speed	000-255	Speed slow -fast

PRODUCT OVERVIEW / INSTALLATION

⚠ **This product must be installed, maintained, and serviced only by an authorized and qualified electrician. Improper handling may result in electric shock, fire hazards, or equipment damage.**
To ensure the longevity and safe operation of the fixture: Do not use the product in locations where the ambient temperature exceeds 60°C. Do not install the product in locations that are unstable, loose, or subject to vibration or shaking. To avoid electric shock, all repairs or internal servicing must be carried out only by qualified professionals. During operation, the power supply voltage must remain within ±10% of the rated value. Excessively high voltage will shorten the LED lifespan. Excessively low voltage may affect color stability and performance. Carefully read this manual before operating the product.

LED Fixture Installation
LED fixtures may be installed horizontally, angled, or suspended upside down. When installing the fixture at an angle or in an inverted position, use the correct installation method to ensure stability and safety. Before positioning the fixture light (see Page 5), verify that the installation site and mounting surface are secure, stable, and capable of supporting the fixture's weight. For inverted or overhead installations, ensure that the fixture is firmly attached to the support structure and cannot slip or fall.

⚠ **Mandatory Safety Cable**
Always use a safety cable when installing the tube overhead. The cable must pass through both the mounting structure and the Tube light's designated safety attachment point to prevent the fixture from falling or sliding. During installation, adjustment, or testing, ensure no pedestrians or personnel pass underneath the working area.

Regular Safety Inspections
Check the following periodically: The safety cable is not worn or damaged. All mounting hardware, including clamps and screws, remains tightened and secure.

Signal Wire Connection (DMX)
Use an RS-485 compliant cable with the following specifications:
Shielded
120 Ω characteristic impedance
22–24 AWG (0,25–0,35mm²) cable
Low capacitance / low reactance

⚠ **The DMX-512 line must be terminated using a CX108 DMX terminator (3-pin or 5-pin; art.nr. 177.942 or 177.943). An unterminated DMX line can cause signal reflections that may lead to flickering, loss of control, or other communication faults.**

Do not use microphone cables or cables with mismatched specifications.
Connections must be made using 3-pin or 5-pin XLR male/female connectors (minimum 1/4 W).

DMX Mode
When using an external DMX controller, assign each fixture a DMX address between 001 and 512.
The fixture will respond to the incoming DMX control signal according to the assigned address and channel mode.
Ensure that no two fixtures share the same start address unless synchronized control is intended.

Control Panel with OLED Display

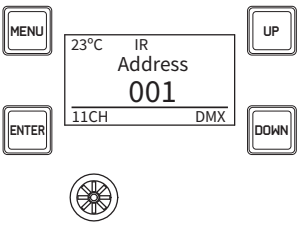

Key	Function Description
MENU	Enter the main menu or return to the previous menu
ENTER	Confirm a selection or save the selected setting
UP	Increase the selected value or move up in the menu
DOWN	Decrease the selected value or move down in the menu
CCT	Enter color temperature mode
UP + DOWN	Press and hold to lock or unlock the controls
MENU + DOWN	Press and hold to rotate the display
ENTER + UP	Press and hold to enter the LED color calibration menu

Home Screen
After power-on, the fixture displays the A001 home screen. Press the MENU button to enter the menu interface.

Wireless Frequency Indicator
The frequency indicator LED flashes slowly red when the Master unit is transmitting. The indicator flashes slowly green when a Slave unit is receiving a signal.

Wireless Frequency Bands
In Wireless Mode, seven 2.4 GHz frequency bands are available. Each band is indicated by a specific color: 01 – Red , 02 – Green, 03 – Yellow, 04 – Blue, 05 – Light Blue, 06 – Purple, 07 – White

Over-Temperature Protection
The fixture is equipped with over-temperature protection. When the internal temperature reaches 60 °C, brightness reduction begins. Brightness decreases linearly as temperature increases. At 85 °C, brightness is reduced to level 10 (minimum output).

RDM and Firmware Upgrade
The fixture supports wired RDM (Remote Device Management) and online software upgrade functions.

REMOTE CONTROL

	Function	Option	Description
	▲	Data / Intensity Up	–Increases light intensity or increases the value of the selected setting
	▼	Data / Intensity Down	–Decreases light intensity or decreases the value of the selected setting
	Power	OFF	Switches the light off
	Power	ON	Switches the light on
R	Color preset	Red	Sets the output color to red; light intensity adjustable using ▲ / ▼
G	Color preset	Green	Sets the output color to green; light intensity adjustable using ▲ / ▼
B	Color preset	Blue	Sets the output color to blue; light intensity adjustable using ▲ / ▼
A	Color preset	Amber	Sets the output color to amber; light intensity adjustable using ▲ / ▼
L	Color preset	Green+Amber	Sets the output color to geen+amber; light intensity adjustable using ▲ / ▼
C	Color preset	Green+Blue	Sets the output color to green+blue; light intensity adjustable using ▲ / ▼
0	Adress	UP / DOWN	A001 console reception mode
1 - 9	Mixed colors	1 - 9	Premixed color presets
AUTO	Change color	ON/OFF	Activates automatic color change effect, up/down adjusts speed
STROBE	Strobe mode	ON/OFF	Activates flashing strobe effect, up/down adjusts speed
FADE	Fade mode	ON/OFF	Activates color gradient fading effect, up/down adjusts speed
CCT	CCT	UP / DOWN	Adjusts the color temperature using the UP and DOWN buttons.

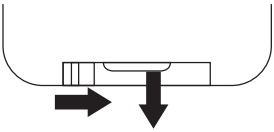

The remote control is supplied with a battery inserted. An insulating foil between the battery and the battery contacts prevents the battery from being discharged during storage. Prior to the first operation remove the foil from the battery support on the rear side of the remote control. Otherwise operation of the remote control is not possible.

If the range of the remote control decreases, replace the battery. For this purpose, on the rear side of the remote control press the small bar with the groove to the right (1) and at the same time remove the battery support (2). For operation, one 3 V button cell type CR 2025 is required. When inserting, pay attention that the positive pole of the button cell shows upwards in the support.

PRODUCTOVERZICHT / INSTALLATIE

⚠ Dit product mag alleen worden geïnstalleerd, onderhouden en gerepareerd door een bevoegde en gekwalificeerde elektricien. Onjuist gebruik kan leiden tot elektrische schokken, brandgevaar of schade aan het apparaat.
Om de levensduur en veilige werking van de armatuur te waarborgen:
Gebruik het product niet op plaatsen waar de omgevingstemperatuur hoger is dan 60°C. Installeer het product niet op locaties die instabiel, los of onderhevig aan trillingen of schokken zijn. Om elektrische schokken te voorkomen, mogen alle reparaties of interne servicewerkzaamheden uitsluitend worden uitgevoerd door gekwalificeerde professionals. Tijdens gebruik moet de voedingsspanning binnen ±10% van de nominale waarde blijven. Te hoge spanning verkort de levensduur van de LED. Te lage spanning kan de kleurstabiliteit en prestaties beïnvloeden. Lees deze handleiding zorgvuldig door voordat u het product gebruikt.

NL

LED-armatuur Installatie
LED armaturen kunnen horizontaal, in een hoek of ondersteboven worden gemonteerd. Bij installatie in een hoek of omgekeerde positie moet de juiste montagemethode worden gebruikt om stabiliteit en veiligheid te garanderen. Controleer vóór het plaatsen van de armatuur (zie pagina 5) of de installatieplaats en het montageoppervlak stabiel, veilig en geschikt zijn om het gewicht van de armatuur te dragen. Bij omgekeerde of hangende installaties moet worden gecontroleerd dat de armatuur stevig is bevestigd en niet kan verschuiven of vallen.

⚠ Verplichte Veiligheidskabel
Gebruik altijd een veiligheidskabel wanneer de tube boven het publiek wordt geïnstalleerd. De kabel moet door zowel de draagconstructie als het veiligheidsbevestigingspunt van de armatuur worden geleid om te voorkomen dat de armatuur valt of wegglijdt. Tijdens installatie, afstelling of testen mogen zich geen personen onder het werkgebied bevinden.

Regelmatige Veiligheidsinspecties
Controleer regelmatig: De veiligheidskabel is niet versleten of beschadigd. Alle montagematerialen, waaronder klemmen en schroeven, zitten stevig vast.

Signaalkabel (DMX) Aansluiten
Gebruik een RS-485 compatibele kabel met de volgende specificaties:
Afscherming
120 Ω karakteristieke impedantie
22-24 AWG (0,25-0,35 mm²) kabel
Lage capaciteit / lage reactantie

⚠ De DMX-512 lijn moet worden afgesloten met een CX108 DMX terminator (3-pins of 5-pins; art.nr. 177.942 of 177.943). Een niet-afgesloten DMX-lijn kan signaalreflecties veroorzaken, wat kan leiden tot flikkeren, verlies van controle of andere communicatieproblemen.

Gebruik geen microfoonkabels of kabels met afwijkende specificaties.
Aansluitingen moeten worden gemaakt met 3-pins of 5-pins XLR male/female connectoren (minimaal 1/4 W).

DMX-modus
Bij gebruik van een externe DMX-controller moet elke armatuur een DMX-adres krijgen tussen 001 en 512.
De armatuur reageert op het inkomende DMX-signaal volgens het toegewezen adres en het kanaalprofiel.
Zorg ervoor dat geen twee armaturen hetzelfde startadres gebruiken, tenzij synchrone bediening gewenst is.

Bedieningspaneel met OLED-display

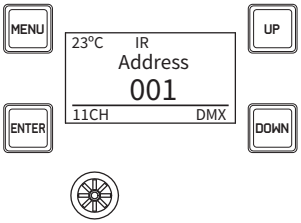

Toets	Functiebeschrijving
MENU	Ga naar het hoofdmenu of keer terug naar het vorige menu
ENTER	Bevestig een selectie of sla de geselecteerde instelling op
UP	Verhoog de geselecteerde waarde of ga omhoog in het menu
CCT	Ga naar de kleurtemperatuurmodus
DOWN	Verlaag de geselecteerde waarde of ga omlaag in het menu
UP + DOWN	Ingedrukt houden om de bediening te vergrendelen of te ontgrendelen
MENU + DOWN	Ingedrukt houden om het display te roteren
ENTER + UP	Ingedrukt houden om het LED-kleurkalibratiemenu te openen

Startscherm
Na het inschakelen toont het armatuur het A001-startscherm. Druk op de MENU-knop om het menu te openen.

Draadloze frequentie-indicator
De frequentie-indicator-LED knippert langzaam rood wanneer de Master-unit zendt. De indicator knippert langzaam groen wanneer een Slave-unit een signaal ontvangt.

Draadloze frequentiebanden
In draadloze modus zijn zeven 2,4-GHz-frequentiebanden beschikbaar. Elke band wordt aangeduid met een specifieke kleur:
01 – Rood, 02 – Groen, 03 – Geel, 04 – Blauw, 05 – Lichtblauw, 06 – Paars, 07 – Wit

Overtemperatuurbeveiliging
Het armatuur is uitgerust met overtemperatuurbeveiliging. Wanneer de interne temperatuur 60 °C bereikt, begint de helderheidsreductie. De helderheid neemt lineair af naarmate de temperatuur stijgt. Bij 85 °C wordt de helderheid verlaagd tot niveau 10 (minimale output).

RDM en firmware-upgrade
Het armatuur ondersteunt bedrade RDM (Remote Device Management) en online software-upgradefuncties.

NL

AFSTANDSBEDIENING

	Functie	Optie	Beschrijving
▲		Data / Intensiteit omhoog	– Verhoogt de lichtintensiteit of verhoogt de waarde van de geselecteerde instelling
▼		Data / Intensiteit omlaag	– Verlaagt de lichtintensiteit of verlaagt de waarde van de geselecteerde instelling
	Voeding	UIT	Schakelt het licht uit
	Voeding	AAN	Schakelt het licht in
R	Kleurpreset	Rood	Stelt de uitgangskleur in op rood; lichtintensiteit instelbaar met ▲ / ▼
G	Kleurpreset	Groen	Stelt de uitgangskleur in op groen; lichtintensiteit instelbaar met ▲ / ▼
B	Kleurpreset	Blauw	Stelt de uitgangskleur in op blauw; lichtintensiteit instelbaar met ▲ / ▼
A	Kleurpreset	Amber	Stelt de uitgangskleur in op amber; lichtintensiteit instelbaar met ▲ / ▼
L	Color preset	Green+Amber	Sets the output color to geen+amber; light intensity adjustable using ▲ / ▼
C	Color preset	Green+Blue	Sets the output color to green+blue; light intensity adjustable using ▲ / ▼
0	Adres	OMHOOG / OMLAAG	A001-console ontvangstmodus
1 - 9	Gemengde kleuren	1-9	Vooraf gemixte kleurvoorinstellingen
AUTO	Kleurwissel	AAN/UIT	Activeert automatische kleurwissel; omhoog/omlaag past de snelheid aan
STROBE	Stroboscoop	AAN/UIT	Activeert flitsend stroboscoopeffect; omhoog/omlaag past de snelheid aan
FADE	Fade-modus	AAN/UIT	Activeert kleurverloop-fade-effect; omhoog/omlaag past de snelheid aan
CCT	CCT	OMHOOG / OMLAAG	Past de kleurtemperatuur aan met de OMHOOG- en OMLAAG-knoppen

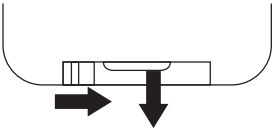

De afstandsbediening wordt geleverd met een ingebouwde batterij. Een isolerende folie tussen de batterij en de contacten voorkomt dat de batterij tijdens opslag wordt ontladen. Verwijder voor de eerste bewerking de folie van de batterijsteun aan de achterkant van de afstandsbediening. Anders is bediening van de afstandsbediening niet mogelijk.

Als het bereik van de afstandsbediening afneemt, vervang dan de batterij. Hiervoor druk je aan de achterkant van de afstandsbediening op de kleine stang met de groef rechts (1) en verwijder tegelijkertijd de batterijsteun (2). Voor de werking is één 3 V knopcel type CR 2025 vereist. Let bij het inbrengen erop dat de positieve pool van de knopcel naar boven in de steun zichtbaar is.

PRODUKTÜBERSICHT/ INSTALLATION

⚠ Dieses Produkt darf nur von einem autorisierten und qualifizierten Elektriker installiert, gewartet und repariert werden. Unsachgemäßer Umgang kann zu Stromschlag, Brandgefahr oder Geräteschäden führen.
Um die Lebensdauer und den sicheren Betrieb des Geräts zu gewährleisten: Verwenden Sie das Produkt nicht bei Umgebungstemperaturen über 60°C. Installieren Sie das Produkt nicht an instabilen, lockeren oder vibrationsanfälligen Stellen. Um Stromschläge zu vermeiden, dürfen alle Reparaturen oder internen Wartungsarbeiten ausschließlich von qualifizierten Fachkräften durchgeführt werden. Während des Betriebs muss die Versorgungsspannung innerhalb von ±10% des Nennwerts liegen. Zu hohe Spannung verkürzt die Lebensdauer der LEDs. Zu niedrige Spannung kann die Farbstabilität und Leistung beeinträchtigen. Lesen Sie dieses Handbuch sorgfältig, bevor Sie das Produkt verwenden.

LED-Geräteinstallation
LED-Geräte können horizontal, geneigt oder kopfüber montiert werden. Bei geneigter oder umgekehrter Installation muss die korrekte Montagemethode verwendet werden, um Stabilität und Sicherheit zu gewährleisten. Überprüfen Sie vor der Positionierung des Geräts (siehe Seite 5), ob der Installationsort und die Befestigungsfläche stabil, sicher und für das Gerätegewicht geeignet sind. Bei Überkopf-Installationen muss sichergestellt werden, dass das Gerät fest an der Struktur befestigt ist und nicht verrutschen oder fallen kann.

DE

⚠ Pflicht-Sicherheitsseil
Verwenden Sie stets ein Sicherheitsseil bei Installationen über Kopfhöhe. Das Seil muss sowohl durch die Tragstruktur als auch durch den vorgesehenen Befestigungspunkt am Gerät geführt werden, um ein Herunterfallen oder Verrutschen zu verhindern. Während Installation, Einstellung oder Test dürfen sich keine Personen unter dem Arbeitsbereich aufhalten.

Regelmäßige Sicherheitsinspektionen
Überprüfen Sie regelmäßig: Das Sicherheitsseil ist nicht abgenutzt oder beschädigt. Alle Befestigungselemente, einschließlich Klammern und Schrauben, sind fest angezogen.

DMX-Signalkabelanschluss
Verwenden Sie ein RS-485-kompatibles Kabel mit folgenden Eigenschaften:
Abgeschirmt
120 Ω Wellenwiderstand
22–24 AWG (0,25–0,35 mm²)
Geringe Kapazität / geringe Reaktanz

⚠ Die DMX-512-Leitung muss mit einem CX108-DMX-Terminator (3-polig oder 5-polig; Art.-Nr. 177.942 oder 177.943) abgeschlossen werden. Eine nicht terminierte DMX-Leitung kann Signalreflexionen verursachen, die zu Flackern, Kontrollverlust oder Kommunikationsfehlern führen.

Verwenden Sie keine Mikrofonkabel oder Kabel mit falschen Spezifikationen.
Verwenden Sie ausschließlich 3-polige oder 5-polige XLR-Stecker (mindestens 1/4 W).

DMX-Modus
Bei Verwendung eines externen DMX-Controllers muss jedem Gerät eine DMX-Adresse zwischen 001 und 512 zugewiesen werden. Das Gerät reagiert entsprechend der eingehenden DMX-Befehle und dem eingestellten Kanalmodus.
Stellen Sie sicher, dass keine zwei Geräte dieselbe Startadresse haben, außer wenn Synchronbetrieb gewünscht ist.

Bedienfeld mit OLED-Display

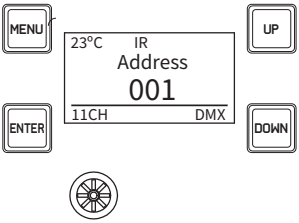

Taste	Funktionsbeschreibung
MENU	Öffnet das Hauptmenü oder kehrt zum vorherigen Menü zurück
ENTER	Bestätigt eine Auswahl oder speichert die gewählte Einstellung
UP	Erhöht den ausgewählten Wert oder navigiert im Menü nach oben
DOWN	Verringert den ausgewählten Wert oder navigiert im Menü nach unten
CCT	Farbtemperaturmodus aktivieren
UP + DOWN	Gedrückt halten zum Sperren oder Entsperren der Bedienelemente
MENU + DOWN	Gedrückt halten, um die Displayausrichtung zu drehen
ENTER + UP	Gedrückt halten, um das LED-Farbkalibrierungsmenü aufzurufen

Startbildschirm
Nach dem Einschalten zeigt das Gerät den A001-Startbildschirm an. Drücken Sie die MENU-Taste, um das Menü aufzurufen.

Drahtloser Frequenzindikator
Die Frequenz-LED blinkt langsam rot, wenn die Master-Einheit sendet.
Die LED blinkt langsam grün, wenn eine Slave-Einheit ein Signal empfängt.

Drahtlose Frequenzbänder
Im Wireless-Modus stehen sieben 2,4-GHz-Frequenzbänder zur Verfügung. Jedes Band wird durch eine spezifische Farbe angezeigt:
01 – Rot, 02 – Grün, 03 – Gelb, 04 – Blau, 05 – Hellblau, 06 – Violett, 07 – Weiß

Übertemperaturschutz
Das Gerät ist mit einem Übertemperaturschutz ausgestattet. Bei Erreichen einer Innentemperatur von 60 °C beginnt die Reduzierung der Helligkeit. Die Helligkeit nimmt linear mit steigender Temperatur ab. Bei 85 °C wird die Helligkeit auf Stufe 10 (minimale Ausgangsleistung) reduziert.

RDM und Firmware-Upgrade
Das Gerät unterstützt kabelgebundenes RDM (Remote Device Management) sowie Online-Software-Upgrade-Funktionen.

DE

FERNBEDIENUNG

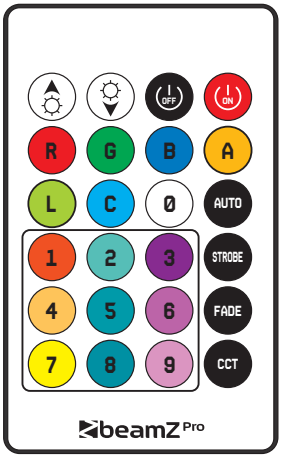

	Funktion	Option	Beschreibung
▲		Daten / Intensität erhöhen	– Erhöht die Lichtintensität oder den Wert der ausgewählten Einstellung
▼		Daten / Intensität verringern	– Verringert die Lichtintensität oder den Wert der ausgewählten Einstellung
	Strom	AUS	Schaltet das Licht aus
	Strom	EIN	Schaltet das Licht ein
R	Farbvoreinstellung	Rot	Stellt die Ausgangsfarbe auf Rot ein; Lichtintensität mit ▲/▼einstellbar
G	Farbvoreinstellung	Grün	Stellt die Ausgangsfarbe auf Grün ein; Lichtintensität mit ▲/▼einstellbar
B	Farbvoreinstellung	Blau	Stellt die Ausgangsfarbe auf Blau ein; Lichtintensität mit ▲/▼einstellbar
A	Farbvoreinstellung	Bernstein	Stellt die Ausgangsfarbe auf Bernstein ein; Lichtintensität mit ▲/▼einstellbar
L	Farbvoreinstellung	Grün+Amber	Stellt die Ausgangsfarbe auf Grün+Amber ein; Lichtintensität mit ▲/▼einstellbar
C	Farbvoreinstellung	Grün+Blau	Stellt die Ausgangsfarbe auf Grün+Blau ein; Lichtintensität mit ▲/▼einstellbar
0	Adresse	AUF / AB	A001-Konsolen-Empfangsmodus
1 - 9	Gemischte Farben	1-9	Vorgemischte Farbpresets
AUTO	Farbwechsel	EIN/AUS	Aktiviert automatischen Farbwechsel; Geschwindigkeit mit Auf/Ab einstellbar
STROBE	Stroboskopmodus	EIN/AUS	Aktiviert Blitz-Stroboskopeffekt; Geschwindigkeit mit Auf/Ab einstellbar
FADE	Fade-Modus	EIN/AUS	Aktiviert Farbverlaufs-Fade-Effekt; Geschwindigkeit mit Auf/Ab einstellbar
CCT	CCT	AUF / AB	Einstellung der Farbtemperatur mit den AUF- und AB-Tasten

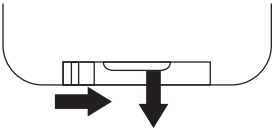

Die Fernbedienung ist mit einer eingesetzten Batterie ausgestattet. Ein Isolierpapier zwischen der Batterie und den Kontakten verhindert, dass sich die Batterie während der Lagerung entlädt. Entferne vor dem ersten Betrieb die Alufolie vom Batteriehalter auf der Rückseite der Fernbedienung. Andernfalls ist es nicht möglich, die Fernbedienung zu benutzen.

Wenn die Reichweite der Fernbedienung abnimmt, tauschen Sie die Batterie. Dazu drücken Sie auf der Rückseite der Fernbedienung auf die kleine Stange mit dem Schlitz rechts (1) und entfernen Sie gleichzeitig den Batteriehalter (2). Für den Betrieb ist eine CR 2025-Typ-3V-Knopfzelle erforderlich. Beim Einsetzen beachten Sie, dass der Pluspol der Knopfzelle am Halter nach oben erscheint.

DESCRIPCIÓN DEL PRODUCTO / INSTALACIÓN

⚠ **Este producto debe ser instalado, mantenido y reparado únicamente por un electricista autorizado y calificado. El manejo inadecuado puede causar descargas eléctricas, riesgo de incendio o daños al equipo.**
Para garantizar la durabilidad y el funcionamiento seguro del dispositivo: No utilice el producto en ambientes húmedos, áreas con filtraciones de agua ni en lugares donde la temperatura ambiente supere los 60°C. No instale el producto en ubicaciones inestables, sueltas o sujetas a vibraciones. Para evitar descargas eléctricas, todas las reparaciones o servicios internos deben ser realizados únicamente por profesionales calificados. Durante el funcionamiento, el voltaje de alimentación debe mantenerse dentro de ±10% del valor nominal. Un voltaje demasiado alto acortará la vida útil del LED. Un voltaje demasiado bajo puede afectar la estabilidad del color y el rendimiento. Lea detenidamente este manual antes de utilizar el producto.

Instalación de la Luminaria LED
Las luminarias tipo LED Tube pueden instalarse horizontalmente, en ángulo o suspendidas boca abajo. Al instalar la luminaria en ángulo o invertida, utilice el método de instalación adecuado para garantizar estabilidad y seguridad. Antes de posicionar la luminaria (ver página 5), verifique que el lugar de instalación y la superficie de montaje sean estables, seguras y capaces de soportar el peso del dispositivo. En instalaciones suspendidas o invertidas, asegúrese de que la luminaria esté firmemente sujeta y no pueda deslizarse o caer.

⚠ **Cable de Seguridad Obligatorio**
Utilice siempre un cable de seguridad cuando instale la luminaria sobre el público. El cable debe pasar tanto por la estructura de soporte como por el punto de fijación de seguridad de la luminaria para evitar caídas o desplazamientos. Durante la instalación, ajuste o prueba, asegúrese de que no haya personas bajo la zona de trabajo.

Inspecciones de Seguridad Regulares
Compruebe periódicamente: El cable de seguridad no está desgastado ni dañado. Todos los elementos de montaje, incluidas abrazaderas y tornillos, están bien asegurados.

ES

Conexión del Cable de Señal (DMX)
Utilice un cable compatible con RS-485 con las siguientes especificaciones:
Blindado
Impedancia característica de 120 Ω
22–24 AWG (0,25–0,35 mm²)
Baja capacitancia / baja reactancia

⚠ **La línea DMX-512 debe terminarse con un terminador CX108 DMX (3 pines o 5 pines; art. 177.942 o 177.943). Una línea DMX sin terminación puede causar reflexiones de señal que provoquen parpadeos, pérdida de control o errores de comunicación.**

No utilice cables de micrófono ni cables con especificaciones incorrectas.
Las conexiones deben realizarse con conectores XLR de 3 o 5 pines (mínimo 1/4 W).

Modo DMX
Cuando utilice un controlador DMX externo, asigne a cada unidad una dirección DMX entre 001 y 512.
La unidad responderá a la señal DMX entrante según su dirección asignada y modo de canal.
Asegúrese de que dos unidades no compartan la misma dirección inicial, a menos que se desee control sincronizado.

Panel de control con pantalla OLED

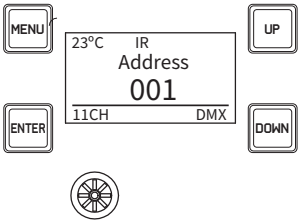

Tecla	Descripción de la función
MENU	Accede al menú principal o regresa al menú anterior
ENTER	Confirma una selección o guarda el ajuste seleccionado
UP	Aumenta el valor seleccionado o se desplaza hacia arriba en el menú
DOWN	Disminuye el valor seleccionado o se desplaza hacia abajo en el menú
CCT	Entrar en el modo de temperatura de color
UP + DOWN	Mantener pulsado para bloquear o desbloquear los controles
MENU + DOWN	Mantener pulsado para girar la pantalla
ENTER + UP	Mantener pulsado para acceder al menú de calibración de color LED

Pantalla de inicio
Tras el encendido, el dispositivo muestra la pantalla de inicio A001. Pulse el botón MENU para acceder al menú.

Indicador de frecuencia inalámbrica
El LED indicador de frecuencia parpadea lentamente en rojo cuando la unidad Maestra está transmitiendo. El indicador parpadea lentamente en verde cuando una unidad Esclava está recibiendo una señal.

Bandas de frecuencia inalámbricas
En modo inalámbrico hay disponibles siete bandas de frecuencia de 2,4 GHz. Cada banda se indica con un color específico:
01 – Rojo, 02 – Verde, 03 – Amarillo, 04 – Azul, 05 – Azul claro, 06 – Púrpura, 07 – Blanco

Protección contra sobretemperatura
El dispositivo está equipado con protección contra sobretemperatura. Cuando la temperatura interna alcanza los 60 °C, comienza la reducción del brillo. El brillo disminuye de forma lineal a medida que aumenta la temperatura. A 85 °C, el brillo se reduce al nivel 10 (salida mínima).

RDM y actualización de firmware
El dispositivo es compatible con RDM por cable (Remote Device Management) y funciones de actualización de software en línea.

ES

CONTROL REMOTO

	unción	Opción	Descripción
	▲	Datos / Intensidad arriba	– Aumenta la intensidad de la luz o el valor del ajuste seleccionado
	▼	Datos / Intensidad abajo	– Reduce la intensidad de la luz o el valor del ajuste seleccionado
	Encendido	OFF	Apaga la luz
	Encendido	ON	Enciende la luz
R	Preajuste de color	Rojo	Configura el color de salida en rojo; intensidad de luz ajustable con ▲/▼
G	Preajuste de color	Verde	Configura el color de salida en verde; intensidad de luz ajustable con ▲/▼
B	Preajuste de color	Azul	Configura el color de salida en azul; intensidad de luz ajustable con ▲/▼
A	Preajuste de color	Ámbar	Configura el color de salida en ámbar; intensidad de luz ajustable con ▲/▼
L	Preajuste de color	Verde+Ámbar	Configura el color de salida en verde+ámbar; intensidad de luz ajustable con ▲/▼
C	Preajuste de color	Verde+Azul	Configura el color de salida en verde+azul; intensidad de luz ajustable con▲/▼
0	Dirección	ARRIBA / ABAJO	Modo de recepción de consola A001
1 - 9	Colores mezclados	1-9	Preajustes de colores premezclados
AUTO	Cambio de color	ENC./APAG.	Activa el efecto automático de cambio de color; arriba/abajo ajusta la velocidad
STROBE	Modo estroboscópico	ENC./APAG.	Activa el efecto estroboscópico intermitente; arriba/abajo ajusta la velocidad
FADE	Modo fundido	ENC./APAG.	Activa el efecto de fundido de gradiente de color; arriba/abajo ajusta la velocidad
CCT	CCT | ARRIBA	ABAJO	Ajusta la temperatura de color usando los botones ARRIBA y ABAJO

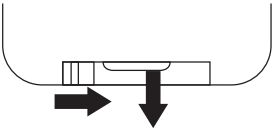

El mando a distancia viene equipado con una batería insertada. Un papel aislante entre la batería y los contactos de la batería impide que la batería se descargue durante el almacenamiento. Antes de la primera operación, retira el papel de aluminio del soporte de batería en la parte trasera del mando a distancia. De lo contrario, no es posible operar el mando a distancia.

Si el alcance del mando a distancia disminuye, cambia la batería. Para ello, en la parte trasera del mando a distancia presiona la pequeña barra con la ranura a la derecha (1) y al mismo tiempo retira el soporte de la batería (2). Para su funcionamiento, se requiere una celda de botón de 3 V tipo CR 2025. Al insertar, fíjate en que el polo positivo de la celda del botón aparezca hacia arriba en el soporte.

DESCRIPTION DU PRODUIT / INSTALLATION

⚠ **Ce produit doit être installé, entretenu et réparé uniquement par un électricien qualifié et autorisé. Une mauvaise manipulation peut provoquer un choc électrique, un risque d'incendie ou des dommages à l'appareil.**
Pour garantir la longévité et le fonctionnement sûr du projecteur : N'utilisez pas le produit dans des environnements lorsque la température ambiante dépasse 60°C. N'installez pas l'appareil dans des endroits instables, mal fixés ou soumis à des vibrations. Pour éviter tout risque d'électrocution, toutes les réparations ou interventions internes doivent être effectuées exclusivement par des professionnels qualifiés. Pendant le fonctionnement, la tension d'alimentation doit rester dans une plage de ±10% de la valeur nominale. Une tension trop élevée réduira la durée de vie des LED's. Une tension trop basse peut affecter la stabilité des couleurs et la performance. Lisez attentivement ce manuel avant d'utiliser le produit.

Installation du Projecteur LED
Les projecteurs LED peuvent être installés horizontalement, en angle ou suspendus à l'envers. Lors d'une installation inclinée ou inversée, utilisez la méthode de montage appropriée pour garantir stabilité et sécurité. Avant de positionner le projecteur (voir Page 5), vérifiez que le site d'installation et la surface de fixation sont stables, sûrs et capables de supporter le poids de l'appareil. Pour les installations suspendues ou inversées, assurez-vous que le projecteur est solidement fixé et ne peut ni glisser ni tomber.

⚠ **Câble de Sécurité Obligatoire**
Utilisez toujours un câble de sécurité lors d'une installation en hauteur. Le câble doit passer à travers la structure porteuse et le point d'attache de sécurité du projecteur afin d'empêcher toute chute ou déplacement. Pendant l'installation, le réglage ou les tests, aucune personne ne doit se tenir sous la zone de travail.

Inspections de Sécurité Régulières
Vérifiez régulièrement : Que le câble de sécurité n'est ni usé ni endommagé. Que tous les éléments de fixation, y compris les colliers et les vis, sont correctement serrés.

Connexion du Câble de Signal (DMX)
Utilisez un câble compatible RS-485 avec les caractéristiques suivantes :
Blindé
Impedance caractéristique 120 Ω
22-24 AWG (0,25-0,35 mm²)
Faible capacité / faible réactance

⚠ **La ligne DMX-512 doit être terminée à l'aide d'un bouchon DMX CX108 (3 broches ou 5 broches ; réf. 177.942 ou 177.943). Une ligne DMX non terminée peut provoquer des réflexions de signal entraînant un scintillement, une perte de contrôle ou d'autres défauts de communication.**

N'utilisez pas de câbles microphone ni de câbles aux spécifications incompatibles.
Les connexions doivent être réalisées à l'aide de fiches XLR mâle / femelle 3 pôles (minimum 1/4 W).

Mode DMX
Lorsqu'un contrôleur DMX externe est utilisé, attribuez à chaque projecteur une adresse DMX entre 001 et 512.
Le projecteur répondra au signal DMX entrant selon l'adresse assignée et le mode de canal.
Assurez-vous que deux projecteurs ne partagent pas la même adresse de départ, sauf si un contrôle synchronisé est voulu.

FR

Panneau de commande avec écran OLED

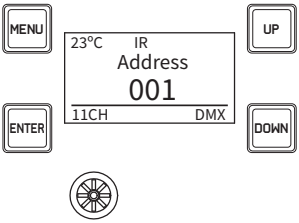

Touche	Description de la fonction
MENU	Accède au menu principal ou revient au menu précédent
ENTER	Confirme une sélection ou enregistre le réglage sélectionné
UP	Augmente la valeur sélectionnée ou navigue vers le haut dans le menu
DOWN	Diminue la valeur sélectionnée ou navigue vers le bas dans le menu
CCT	Entrez en mode de température de couleur
UP + DOWN	Maintenir appuyé pour verrouiller ou déverrouiller les commandes
MENU + DOWN	Maintenir appuyé pour faire pivoter l'affichage
ENTER + UP	Maintenir appuyé pour accéder au menu de calibration des couleurs LED

Écran d'accueil
Après la mise sous tension, le projecteur affiche l'écran d'accueil A001. Appuyez sur le bouton MENU pour accéder au menu.

Indicateur de fréquence sans fil
La LED d'indication de fréquence clignote lentement en rouge lorsque l'unité Maître transmet. La LED clignote lentement en vert lorsqu'une unité Esclave reçoit un signal.

Bandes de fréquence sans fil
En mode sans fil, sept bandes de fréquence 2,4 GHz sont disponibles. Chaque bande est indiquée par une couleur spécifique :
01 – Rouge, 02 – Vert, 03 – Jaune, 04 – Bleu, 05 – Bleu clair, 06 – Violet, 07 – Blanc

Protection contre la surchauffe
Le projecteur est équipé d'une protection contre la surchauffe. Lorsque la température interne atteint 60 °C, la luminosité commence à baisser. La luminosité diminue linéairement à mesure que la température augmente. À 85 °C, la luminosité est réduite au niveau 10 (sortie minimale).

RDM et mise à jour du micrologiciel
Le projecteur prend en charge le RDM filaire (Remote Device Management) et les fonctions de mise à jour logicielle en ligne.

FR

TÉLÉCOMMANDE

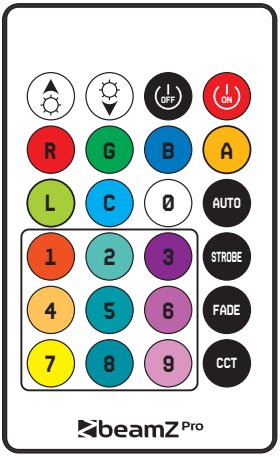

Fonction	Option	Description
▲	Données / Intensité plus	– Augmente l'intensité lumineuse ou la valeur du réglage sélectionné
▼	Données / Intensité moins	– Diminue l'intensité lumineuse ou la valeur du réglage sélectionné
Alimentation	OFF	Éteint la lumière
Alimentation	ON	Allume la lumière
R Préréglage de couleur	Rouge	Règle la couleur de sortie sur rouge ; intensité lumineuse réglable avec ▲/▼
G Préréglage de couleur	Vert	Règle la couleur de sortie sur vert ; intensité lumineuse réglable avec ▲/▼
B Préréglage de couleur	Bleu	Règle la couleur de sortie sur bleu ; intensité lumineuse réglable avec ▲/▼
A Préréglage de couleur	Ambre	Règle la couleur de sortie sur ambre ; intensité lumineuse réglable avec ▲/▼
L Préréglage de couleur	Vert+Ambre	Règle la couleur de sortie sur vert+ambre; intensité lumineuse réglable avec ▲/▼
C Préréglage de couleur	Vert+Bleu	Règle la couleur de sortie sur vert+bleu; intensité lumineuse réglable avec ▲/▼
0 Adresse	HAUT / BAS	Mode de réception console A001
1 - 9 Couleurs mixtes	1–9	Préréglages de couleurs prémixées
AUTO Changement de couleur	MARCHE/ARRÊT	Active le changement automatique de couleur ; haut/bas règle la vitesse
STROBE Mode stroboscope	MARCHE/ARRÊT	Active l'effet stroboscopique ; haut/bas règle la vitesse
FADE Mode fondu	MARCHE/ARRÊT	Active l'effet de fondu en dégradé ; haut/bas règle la vitesse
CCT CCT	HAUT / BAS	Ajuste la température de couleur à l'aide des boutons HAUT et BAS

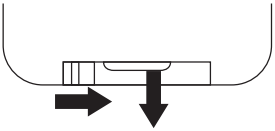

La télécommande est équipée d'une batterie insérée. Un papier isolant entre la batterie et les contacts de la batterie empêche la batterie de se décharger pendant le stockage. Avant la première opération, retirez le papier aluminium du porte-batterie à l'arrière de la télécommande. Sinon, il n'est pas possible d'utiliser la télécommande.

Si la portée de la télécommande diminue, remplacez la batterie. Pour ce faire, à l'arrière de la télécommande, appuyez sur la petite barre avec la fente à droite (1) et retirez en même temps le porte-batterie (2). Une pille bouton CR 2025 de type 3V est nécessaire pour son fonctionnement. Lorsque vous insérez la pile bouton, assurez-vous que le pôle plus est bien dirigé vers le haut.

OPIS PRODUKTU /INSTALACJA

⚠ **Ten produkt musi być instalowany, konserwowany i serwisowany wyłącznie przez uprawnionego i wykwalifikowanego elektryka. Niewłaściwa obsługa może spowodować porażenie prądem, ryzyko pożaru lub uszkodzenie urządzenia**.
Aby zapewnić długą żywotność i bezpieczną pracę urządzenia: Nepoužívejte výrobek při okolní teplotě nad 60°C. Nie instaluj produktu w miejscach niestabilnych, luźnych lub narażonych na wibracje. Aby uniknąć porażenia prądem, wszystkie naprawy lub prace serwisowe wewnątrz urządzenia muszą być wykonywane wyłącznie przez wykwalifikowanych specjalistów. Podczas pracy napięcie zasilania musi mieścić się w granicach ±10% wartości znamionowej. Zbyt wysokie napięcie skróci żywotność diod LED. Zbyt niskie napięcie może wpływać na stabilność kolorów i wydajność. Przed użyciem urządzenia dokładnie przeczytaj instrukcję.

Instalacja Oprawy LED
Oprawy LED Tube można instalować poziomo, pod kątem lub do góry nogami. Podczas instalacji pod kątem lub w pozycji odwróconej należy zastosować odpowiednią metodę montażu, aby zapewnić stabilność i bezpieczeństwo. Przed ustawieniem oprawy (patrz strona 5) upewnij się, że miejsce instalacji i powierzchnia montażowa są stabilne, pewne i mogą utrzymać ciężar urządzenia. Przy instalacjach nad głową upewnij się, że urządzenie jest solidnie zamocowane i nie może się przesunąć ani spaść.

⚠ **Obowiązkowa Linka Bezpieczeństwa**
Zawsze używaj linki bezpieczeństwa podczas montażu oprawy nad głowami ludzi. Linka musi przechodzić zarówno przez konstrukcję wsporczą, jak i przez punkt montażowy zabezpieczenia w oprawie, aby zapobiec upadkowi lub przesunięciu urządzenia. Podczas instalacji, regulacji lub testów nie mogą znajdować się osoby pod obszarem roboczym.

Regularne Kontrole Bezpieczeństwa
Regularnie sprawdzaj: Linka bezpieczeństwa nie jest zużyta ani uszkodzona. Wszystkie elementy montażowe, takie jak zaciski i śruby, są odpowiednio dokręcone.

Połączenie Przewodu Sygnałowego (DMX)
Używaj kabla zgodnego z RS-485 o następujących parametrach:
Ekranowany
Impedancja charakterystyczna 120 Ω
Przekrój 22-24 AWG (0,25-0,35 mm²)
Niska pojemność / niska reaktancja

PL

⚠ **Linia DMX-512 musi być zakończona terminatorem DMX CX108 (3-pinowym lub 5-pinowym; nr art. 177.942 lub 177.943). Brak zakończenia linii może powodować odbicia sygnału, prowadzące do migotania, utraty kontroli lub błędów komunikacji**.

Nie używaj kabli mikrofonowych ani kabli o niezgodnych parametrach.
Połączenia muszą być wykonywane przy użyciu 3-pinowych lub 5-pinowych złączy XLR (minimum 1/4 W).

Tryb DMX
Podczas korzystania z zewnętrznego kontrolera DMX przypisz każdemu urządzeniu adres DMX w zakresie 001-512.
Urządzenie reaguje na sygnał DMX zgodnie z przypisanym adresem i trybem kanałów.
Upewnij się, że dwa urządzenia nie mają tego samego adresu początkowego, chyba że ma to być sterowanie synchroniczne.

Panel sterowania z wyświetlaczem OLED

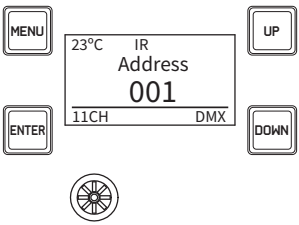

Przycisk	Opis funkcji
MENU	Wejście do menu głównego lub powrót do poprzedniego menu
ENTER	Potwierdza wybór lub zapisuje wybrane ustawienie
UP	Zwiększa wybraną wartość lub przechodzi w górę menu
DOWN	Zmniejsza wybraną wartość lub przechodzi w dół menu
CCT	Wejdź w tryb temperatury barwowej
UP + DOWN	Naciśnij i przytrzymaj, aby zablokować lub odblokować sterowanie
MENU + DOWN	Naciśnij i przytrzymaj, aby obrócić wyświetlacz
ENTER + UP	Naciśnij i przytrzymaj, aby wejść do menu kalibracji kolorów LED

Ekran główny
Po włączeniu zasilania urządzenie wyświetla ekran główny A001. Naciśnij przycisk MENU, aby wejść do menu.

Wskaźnik częstotliwości bezprzewodowej
Dioda wskaźnika częstotliwości miga wolno na czerwono, gdy jednostka Master nadaje. Dioda miga wolno na zielono, gdy jednostka Slave odbiera sygnał.

Pasma częstotliwości bezprzewodowej
W trybie bezprzewodowym dostępnych jest siedem pasm częstotliwości 2,4 GHz. Każde pasmo jest oznaczone określonym kolorem:
01 – Czerwony, 02 – Zielony, 03 – Żółty, 04 – Niebieski, 05 – Jasnoniebieski, 06 – Fioletowy, 07 – Biały

Zabezpieczenie przed przegrzaniem
Urządzenie jest wyposażone w zabezpieczenie przed przegrzaniem. Gdy temperatura wewnętrzna osiągnie 60 °C, rozpoczyna się redukcja jasności. Jasność zmniejsza się liniowo wraz ze wzrostem temperatury. Przy 85 °C jasność zostaje obniżona do poziomu 10 (minimalna moc wyjściowa).

RDM i aktualizacja oprogramowania
Urządzenie obsługuje przewodowy RDM (Remote Device Management) oraz funkcje aktualizacji oprogramowania online.

PL

PİLOT

	unkcja	Opcja	Opis
	▲	Dane / Intensywność w górę	– Zwiększa intensywność światła lub wartość wybranego ustawienia
	▼	Dane / Intensywność w dół	– Zmniejsza intensywność światła lub wartość wybranego ustawienia
	Zasilanie	OFF	Wyłącza światło
	Zasilanie	ON	Włącza światło
R	Preset koloru	Czerwony	Ustawia kolor wyjściowy na czerwony; natężenie światła regulowane za pomocą ▲/▼
G	Preset koloru	Zielony	Ustawia kolor wyjściowy na zielony; natężenie światła regulowane za pomocą ▲/▼
B	Preset koloru	Niebieski	Ustawia kolor wyjściowy na niebieski; natężenie światła regulowane za pomocą ▲/▼
A	Preset koloru	Bursztynowy	Ustawia kolor wyjściowy na bursztynowy; natężenie światła regulowane za pomocą ▲/▼
L	Preset koloru	Zielony+Bursztynowy	Ustawia kolor wyjściowy na zielony+bursztynowy; natężenie światła regulowane za pomocą ▲/▼
C	Preset koloru	Zielony+Niebieski	Ustawia kolor wyjściowy na zielony+niebieski; natężenie światła regulowane za pomocą ▲/▼
0	Adres I GÓRA	DÓŁ	Tryb odbioru konsoli A001
1 - 9	Kolory mieszane	1-9	Wstępnie zmiksowane presety kolorów
AUTO	Zmiana koloru	WŁ/WYŁ.	Aktywuje automatyczną zmianę kolorów; góra/dół reguluje prędkość
STROBE	Tryb stroboskopu	WŁ/WYŁ.	Aktywuje efekt stroboskopowy; góra/dół reguluje prędkość
FADE	Tryb zanikania	WŁ/WYŁ.	Aktywuje efekt płynnego przejścia kolorów; góra/dół reguluje prędkość
CCT	CCT I GÓRA	DÓŁ	Regulacja temperatury barwowej przyciskami GÓRA i DÓŁ

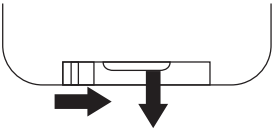

Pilot jest dostarczany z wkładaną baterią. Izolująca folia pomiędzy baterią a stykami baterii zapobiega rozładowaniu baterii podczas magazynowania. Przed pierwszym uruchomieniem usuń folię z wspornika baterii po tylnej stronie pilota. W przeciwnym razie obsługa pilota nie jest możliwa.

Jeśli zasięg pilota się zmniejsza, wymień baterię. W tym celu po tylnej stronie pilota naciśnij mały pręt z rowkiem po prawej stronie (1), a jednocześnie odłącz podpór baterii (2). Do pracy wymagana jest jedna komórka guzikowa 3V typu CR 2025. Podczas wkładania zwróć uwagę, aby dodatni biegun ogniwa guzika był widoczny w górze w podporze.

POPIS PRODUKTU / INSTALACE

⚠ **Tento výrobek smí být instalován, udržován a servisován pouze autorizovaným a kvalifikovaným elektrikářem. Nesprávná manipulace může způsobit úraz elektrickým proudem, požární nebezpečí nebo poškození zařízení**.
Aby byla zajištěna dlouhá životnost a bezpečný provoz zařízení: Nepoužívejte výrobek při okolní teplotě po 60 °C. Neinstalujte zařízení na nestabilní, uvolněná nebo vibrující místa. Aby nedošlo k úrazu elektrickým proudem, veškeré opravy a servisní práce musí být prováděny pouze kvalifikovanými odborníky. Během provozu musí napájecí napětí zůstat v rozmezí ±10 % jmenovité hodnoty. Příliš vysoké napětí zkrátí životnost LED. Příliš nízké napětí může ovlivnit stabilitu barev a výkon. Před použitím si pozorně přečtěte tento manuál.

Instalace LED Svítidla
LED Tube svítidla mohou být instalována vodorovně, pod úhlem nebo zavěšena vzhůru nohama. Při instalaci pod úhlem nebo v obrácené poloze je nutné použít správnou metodu montáže, aby byla zajištěna stabilita a bezpečnost. Před umístěním svítidla (viz strana 5) ověřte, že instalační místo a montážní povrch jsou stabilní, bezpečné a schopné nést hmotnost zařízení. U závěsných instalací se ujistěte, že je svítidlo pevně připevněno ke konstrukci a nemůže sklouznout nebo spadnout.

⚠ **Povinné Bezpečnostní Lanko**
Při montáži svítidla nad hlavami osob vždy používejte bezpečnostní lanko. Lanko musí být vedeno přes nosnou konstrukci i bezpečnostní upevňovací bod na svítidle, aby se zabránilo pádu nebo posunutí zařízení. Během instalace, nastavování nebo testování se nesmí nikdo pohybovat pod pracovním prostorem.

Pravidelné Kontroly Bezpečnosti
Pravidelně kontrolujte: Bezpečnostní lanko není opotřebované ani poškozené. Všechny montážní prvky, včetně svorek a šroubů, jsou pevně utažené.

Připojení Signálního Kabelu (DMX)
Použijte kabel kompatibilní s RS-485 s následujícími parametry:
Stíněný
120 Ω charakteristická impedance
22-24 AWG (0,25-0,35 mm²)
Nízká kapacita / nízká reaktance

⚠ **DMX-512 linka musí být zakončena DMX terminátorem CX108 (3-pin nebo 5-pin; č. výrobku 177.942 nebo 177.943). Nezakončená DMX linka může způsobit odrazy signálu, které vedou k blikání, ztrátě ovládání nebo komunikačním chybám.**

Nepoužívejte mikrofonní kabely ani kabely s neodpovídajícími parametry.
Připojení musí být provedena pomocí 3-pinových nebo 5-pinových XLR konektorů (min. 1/4 W).

DMX Režim
Při použití externího DMX ovladače nastavte každému zařízení adresu DMX mezi 001 a 512.
Zařízení bude reagovat na příchozí DMX signály podle přidělené adresy a režimu kanálů.
Ujistěte se, že dvě zařízení nemají stejnou počáteční adresu, pokud není požadováno synchronní ovládání.

CZ

Ovládací panel s OLED displejem

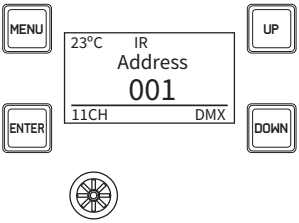

Tlačítko	Popis funkce
MENU	Vstup do hlavního menu nebo návrat do předchozí nabídky
ENTER	Potvrzení volby nebo uložení vybraného nastavení
UP	Zvýšení vybrané hodnoty nebo pohyb nahoru v nabídce
DOWN	Snížení vybrané hodnoty nebo pohyb dolů v nabídce
CCT	Vstup do režimu teploty barev
UP + DOWN	Stisknutím a podržením zamknete nebo odemknete ovládání
MENU + DOWN	Stisknutím a podržením otočíte displej
ENTER + UP	Stisknutím a podržením vstoupíte do nabídky kalibrace barev LED

Úvodní obrazovka
Po zapnutí zařízení se zobrazí úvodní obrazovka A001. Stisknutím tlačítka MENU vstoupíte do nabídky.

Indikátor bezdrátové frekvence
LED indikátor frekvence pomalu bliká červeně, když jednotka Master vysílá. LED indikátor pomalu bliká zeleně, když jednotka Slave přijímá signál.

Bezdrátová frekvenční pásma
V bezdrátovém režimu je k dispozici sedm frekvenčních pásem 2,4 GHz. Každé pásmo je označeno specifickou barvou:
01 – Červená, 02 – Zelená, 03 – Žlutá, 04 – Modrá, 05 – Světle modrá, 06 – Fialová, 07 – Bílá

Ochrana proti přehřátí
Zařízení je vybaveno ochranou proti přehřátí. Jakmile vnitřní teplota dosáhne 60 °C, začne snižování jasu. Jas se s rostoucí teplotou snižuje lineárně. Při 85 °C je jas snížen na úroveň 10 (minimální výkon).

RDM a aktualizace firmwaru
Zařízení podporuje kabelové RDM (Remote Device Management) a funkce online aktualizace softwaru.

DÁLKOVÉ OVLÁDÁNÍ

Funkce	Možnost	Popis	
▲	Data / Intenzita nahoru	– Zvyšuje intenzitu světla nebo hodnotu zvoleného nastavení	
▼	Data / Intenzita dolů	– Snižuje intenzitu světla nebo hodnotu zvoleného nastavení	
Napájení	OFF	Vypne světlo	
Napájení	ON	Zapne světlo	
Předvolba barvy	Červená	Nastaví výstupní barvu na červenou; intenzita světla nastavitelná pomocí ▲ / ▼	
Předvolba barvy	Zelená	Nastaví výstupní barvu na zelenou; intenzita světla nastavitelná pomocí ▲ / ▼	
Předvolba barvy	Modrá	Nastaví výstupní barvu na modrou; intenzita světla nastavitelná pomocí ▲ / ▼	
Předvolba barvy	Jantarová	Nastaví výstupní barvu na jantarovou; intenzita světla nastavitelná pomocí ▲ / ▼	
Předvolba barvy	Zelená+Jantarová	Nastaví výstupní barvu na zelená+jantarová; intenzita světla nastavitelná pomocí ▲ / ▼	
Předvolba barvy	Zelená+Modrá	Nastaví výstupní barvu na zelená+modrá; intenzita světla nastavitelná pomocí ▲ / ▼	
Adresa	NAHORU / DOLŮ	Režim příjmu konzole A001	
1 - 9	Smíšené barvy	1-9	Předem namíchané barevné presety
AUTO	Změna barvy	ZAP/VYP	Aktivuje automatickou změnu barev; rychlost se upravuje nahoru/dolů
STROBE	Stroboskopický režim	ZAP/VYP	Aktivuje stroboskopický efekt; rychlost se upravuje nahoru/dolů
FADE	Režim prolínání	ZAP/VYP	Aktivuje efekt plynulého prolínání barev; rychlost se upravuje nahoru/dolů
CCT	CCT	NAHORU / DOLŮ	Nastavení teploty barev pomocí tlačítek NAHORU a DOLŮ

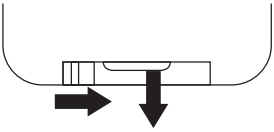

Dálkový ovladač je dodáván s vloženou baterií. Izolační fólie mezi baterií a kontakty baterie zabraňuje jejímu vybíjání během skladování. Před prvním ovládáním odstraňte fólii z držáku baterie na zadní straně dálkového ovladače. Jinak není možné ovládat dálkové ovládání.

Pokud se dosah dálkového ovladače sníží, vyměňte baterii. K tomuto účelu na zadní straně dálkového ovladače stiskněte malou tyč s drážkou vpravo (1) a zároveň vyjměte držák baterie (2). Pro provoz je vyžadován jeden 3V knoflíkový článek typu CR 2025. Při zasunutí si dávejte pozor, aby kladný pól knoflíkové buňky byl v podpoře viditelný vzhůru.

NOTES

BEAMZ MADE EAZY

WARNINGS

(GB) Safety

Read and understand all instructions before installation or use. Keep this document for future reference. Use the product only as described; incorrect use may cause damage, fire, electric shock, or injury. Disconnect power immediately if malfunction occurs. Do not drop or expose the unit to impact. Do not operate the product if any part is damaged—replace it immediately. All work on mains voltage must be performed only by qualified electricians. Ensure adequate ventilation; never cover lighting equipment during operation. Do not look directly into the light source. Keep out of reach of children and animals.

Cleaning & Maintenance
Do not open or clean internal components.
Service work must be carried out only by qualified technicians.
Clean external parts with a soft, damp cloth only—no solvents, detergents, or abrasive cleaners.
Keep ventilation slots and heat sinks free of dust.

Disposal Instructions
Electrical and electronic equipment must not be disposed of with household waste (WEEE Directive). Recycle the complete product at an authorized collection point.
The crossed-out bin symbol indicates separate disposal.

Recycle the entire product.

Sustainability Note
To minimise environmental impact, always check whether replaceable components are available before discarding the product.

The manual must be provided if the product is transferred to a third party.

(NL) Veiligheid

Lees en begrijp alle instructies voordat je ze installeert of gebruikt. Bewaar dit document voor toekomstige referentie. Gebruik het product alleen zoals beschreven; Verkeerd gebruik kan schade, brand, elektrische schok of letsel veroorzaken. Schakel de stroom onmiddellijk los als er een storing optreedt. Laat het apparaat niet vallen of stel het apparaat bloot aan impact. Gebruik het product niet als er een onderdeel beschadigd is—vervang het onmiddellijk. Alle werkzaamheden aan netspanning mogen alleen worden uitgevoerd door gekwalificeerde elektriciens. Zorg voor voldoende ventilatie; Bedek nooit verlichtingsapparatuur tijdens gebruik. Kijk niet direct in de lichtbron. Blijf buiten bereik van kinderen en dieren.

Schoonmaak & Onderhoud
Open of maak geen interne componenten schoon.
Servicewerk mag uitsluitend worden uitgevoerd door gekwalificeerde technici.
Maak de buitenste delen schoon met een zachte, vochtige doek—geen oplosmiddelen, wasmiddelen of schurende reinigers.
Houd ventilatieopeningen en koelafleiders stofvrij.

Instructies voor het verwijderen
Elektrische en elektronische apparatuur mag niet worden weggevoerd met huishoudelijk afval (WEEE-richtlijn).
Recycle het complete product bij een erkend inhaalpunt. Het doorgestreepte baksymbool geeft een aparte verwijdering aan.

Recycle het hele product.

Duurzaamheidsnotitie
Om de milieubelasting te minimaliseren, controleer altijd of vervangbare componenten beschikbaar zijn voordat het product wordt weggegooid.

De handleiding moet worden verstrekt als het product aan een derde partij wordt overgedragen.

(D) Sicherheit

Lies und verstehe alle Anleitungen, bevor du sie installierst oder benutzt. Bitte bewahren Sie dieses Dokument für die Zukunft auf. Verwenden Sie das Produkt nur wie beschrieben; Missbrauch kann Schäden, Feuer, Elektroschocks oder Verletzungen verursachen. Trennen Sie sofort den Strom, wenn ein Fehler auftritt. Lassen Sie das Gerät nicht fallen und setzen Sie es nicht einem Aufprall aus. Verwenden Sie das Produkt nicht, wenn ein Teil beschädigt ist – ersetzen Sie es sofort. Alle Hauptleitungsarbeiten sollten nur von qualifizierten Elektrikern ausgeführt werden. Stellen Sie sicher, dass ausreichend Belüftung vorhanden ist; Decken Sie während der Nutzung niemals Beleuchtungsgeräte ab. Schauen Sie nicht direkt auf die Lichtquelle. Haltet euch außer Reichweite von Kindern und Tieren.

Reinigung und Wartung
Öffnen oder reinigen Sie keine inneren Bauteile.
Servicearbeiten sollten nur von qualifizierten Technikern ausgeführt werden.
Reinigen Sie die äußeren Teile mit einem weichen, feuchten Tuch – keine Lösungsmittel, Waschmittel oder Schleifmittel.
Halten Sie Lüftungsschächte und Kühlablenker staubfrei.

Entfernungsanweisungen
Elektrische und elektronische Geräte dürfen nicht mit Haushaltsabfällen entsorgt werden (WEEE-Richtlinie). Recyceln Sie das gesamte Produkt an einem genehmigten Aufholpunkt.
Das durchgestrichene Backsymbol zeigt eine separate Entfernung an.

Recyceln Sie das gesamte Produkt.

Nachhaltigkeitsmemorandum
Um die Umweltbelastung zu minimieren, sollten Sie immer prüfen, ob austauschbare Komponenten verfügbar sind, bevor das Produkt entsorgt wird.

Das Handbuch muss bereitgestellt werden, wenn das Produkt an einen Dritten übertragen wird.

(ES) Seguridad

Lee y entiende todas las instrucciones antes de instalarlas o usarlas. Por favor, conserva este documento para el futuro. Usa el producto solo según las indicaciones; El mal uso puede causar daños, incendios, descargas eléctricas o lesiones. Desconecta la alimentación inmediatamente si ocurre un fallo. No dejes caer el dispositivo ni lo expongas a un impacto. No uses el producto si alguna pieza está dañada: cámbialo inmediatamente. Todo el trabajo en la línea principal solo debe ser realizado por electricistas cualificados. Asegurate de que haya una ventilación adecuada; Nunca cubras el equipo de iluminación mientras lo uses. No mires directamente a la fuente de luz. Mantente fuera del alcance de niños y animales.

Limpieza y mantenimiento
No abras ni limpies ningún componente interno.
El trabajo de servicio solo debe ser realizado por técnicos cualificados.
Limpia las partes exteriores con un paño suave y húmedo, sin disolventes, detergentes ni abrasivos.
Mantén los conductos de ventilación y los deflectores de refrigeración libres de polvo.

Instrucciones de retirada
No se debe eliminar el equipo eléctrico y electrónico junto con residuos domésticos (Directiva WEEE).
Recicla todo el producto en un punto de recuperación aprobado.
El icono tachado de hornear indica una distancia separada.

Recicla todo el producto.

Memorando de Sostenibilidad
Para minimizar el impacto ambiental, siempre debes comprobar si hay componentes reemplazables antes de desechar el producto.

El manual debe proporcionarse cuando el producto se transfiere a un tercero.

(FR) Sécurité

Lisez et comprenez toutes les instructions avant de les installer ou de les utiliser. Merci de conserver ce document pour l'avenir. A utiliser uniquement selon les instructions ; Un mauvais usage peut causer des dommages, un incendie, un choc électrique ou des blessures. Coupez immédiatement l'alimentation si une panne survient. Ne laissez pas tomber l'appareil et ne l'exposez pas à un impact. N'utilisez pas le produit si une pièce est endommagée : remplacez-le immédiatement. Tout travail sur la conduite principale doit être effectué uniquement par des électriciens qualifiés. Assurez-vous qu'il y a une ventilation adéquate ; Ne couvrez jamais la machine à fumée pendant le fonctionnement. Ne regardez pas directement la source lumineuse. L'appareil doit être hors de portée des enfants et des animaux.

Nettoyage et entretien
N'ouvrez ni ne nettoyez aucun composant interne.
Les travaux de maintenance doivent être réalisés uniquement par des techniciens qualifiés.
Nettoyez les parties extérieures avec un chiffon doux et humide, sans solvants, détergents et abrasifs.
Veillez à ce qu'il n'y ait pas de poussière sur les ouies de ventilation et les ailettes de refroidissement.

Instructions de recyclage
Les équipements électriques et électroniques ne doivent pas être jetés avec les déchets domestiques (Directive DEEE). Recyclez tous les produits à un point de récupération approuvé. Le symbole de la poubelle barrée indique que le produit doit être jeté à part des déchets domestiques.

Recyclez tout le produit.

Mémorandum sur la durabilité
Pour minimiser l'impact environnemental, vous devez toujours vérifier la présence de composants remplaçables avant de jeter le produit.

Le manuel doit être fourni lorsque le produit est transféré à un tiers..

(PL) Bezpieczeństwo

Przeczytaj i zrozum wszystkie instrukcje przed instalacją lub użyciem. Zachowaj ten dokument na przyszłość. Używaj produktu tylko zgodnie z opisem; Niewłaściwe użycie może spowodować uszkodzenia, pożar, porażenie prądem lub obrażenia. Jeśli wystąpi awaria, natychmiast odłącz zasilanie. Nie wybaczaj ani nie narażaj urządzenia na uderzenia. Nie używaj produktu, jeśli jakiś komponent jest uszkodzony - wymień go natychmiast. Wszystkie prace na napięciu sieciowym mogą być wykonywane wyłącznie przez wykwalifikowanych elektryków. Zapewnij odpowiednią wentylację; Nigdy nie zakrywaj oświetlenia podczas pracy. Nie patrz bezpośrednio w źródło światła. Trzymać poza zasięgiem dzieci i zwierząt.

Czyszczenie i konserwacja
Nie otwieraj ani nie czyści wewnętrznych komponentów.
Prace serwisowe mogą być wykonywane wyłącznie przez wykwalifikowanych techników.
Zewnętrzną powierzchnię czyść wyłącznie miękką, wilgotną ścierecznką - bez rozpuszczalników, detergentów ani środków ściernych.
Utrzymuj wentylację i grzejnice czyste z kurzu.

Instrukcje dotyczące utylizacji
Sprzęt elektryczny i elektroniczny nie wolno utylizować z odpadami domowymi (dyrektywa WEEE).
Cały produkt poddaj recyklingowi w autoryzowanym punkcie odbioru.
Przekreślony symbol pojemnika oznacza osobny sposób utylizacji.

Recyklinguj cały produkt.

Uwaga dotycząca zrównoważonego rozwoju
Aby zminimalizować wpływ na środowisko, zawsze sprawdź, czy komponenty można wymienić przed wyrzuceniem produktu.

Instrukcja musi być dostarczona, jeśli produkt zostanie przekazany osobie trzeciej.

(CZ) Bezpečnost

Před instalací nebo použitím si přečtěte a pochopte všechny instrukce. Tento dokument si uchovejte pro budoucí použití. Používejte produkt pouze podle popisu; Nesprávné použití může způsobit poškození, požár, elektrický šok nebo zranění. Pokud dojde k poruše, okamžitě odpojte napájení. Neodpouštějte a nevystavujte zařízení nárazu. Nepoužívejte produkt, pokud je nějaká součást poškozena - okamžitě ji vyměňte. Veškeré práce na síťovém napětí musí provádět pouze kvalifikovaní elektrikáři. Zajistěte dostatečné větrání; Nikdy nezakrývejte osvětlovací zařízení během provozu. Nedívejte se přímo do zdroje světla. Držte mimo dosah dětí a zvířat.

Čištění a údržba
Neotvírejte ani nečistěte vnitřní komponenty.
Servisní práce musí provádět pouze kvalifikovaní technici.
Vnější části čistěte pouze měkkým, vlhkým hadříkem - bez rozpouštědel, detergentů ani abrazivních čisticích prostředků.
Udržujte větrací otvory a chladiče čisté od prachu.

Pokyny k likvidaci
Elektrické a elektronické zařízení nesmí být likvidována s domácím odpadem (směrnice WEEE).
Celý produkt recyklujte na autorizovaném sběrném místě.
Přeškrtnutý symbol koše označuje samostatnou likvidaci.

Recyklujte celý produkt.

Poznámka k udržitelnosti
Pro minimalizaci dopadu na životní prostředí vždy zkontrolujte, zda jsou k dispozici vyměnitelné komponenty, než produkt vyřadíte.

Manuál musí být poskytnut, pokud je produkt převeden třetí straně.

WARNINGS

EN: Caution! Risk of electric shock.
NL: Let op! Gevaar voor elektrische schok.
DE: Achtung! Risiko eines elektrischen Schlages.
ES: ¡Precaución! Riesgo de descarga eléctrica.
FR: Attention ! Risque de choc électrique.
PL: Uwaga! Ryzyko porażenia prądem.
CZ: Pozor! Nebezpečí úrazu elektrickým proudem.

EN: Read the manual before use.
NL: Lees de handleiding vóór gebruik.
DE: Bedienungsanleitung vor Gebrauch lesen.
ES: Lea el manual antes de usar.
FR: Lire le manuel avant utilisation.
PL: Przeczytaj instrukcję przed użyciem.
CZ: Přečtěte si návod před použitím.

EN: NOTE! Opening the device in any other way than described will void the warranty.
NL: LET OP! Het apparaat op een andere manier openen dan beschreven maakt de garantie ongeldig.
DE: HINWEIS! Ein anderes Öffnen des Geräts als beschrieben führt zum Verlust der Garantie.
ES: NOTA: Abrir el dispositivo de una forma distinta a la indicada anulará la garantía.
FR: REMARQUE : Toute ouverture non conforme aux instructions annulera la garantie.
PL: UWAGA! Otwarcie urządzenia w sposób inny niż opisany unieważni gwarancję.
CZ: POZNÁMKA: Otevření zařízení jiným způsobem, než je popsáno, zruší záruku.

EN: Do not stare at the light source.
NL: Kijk niet rechtstreeks in de lichtbron.
DE: Nicht direkt in die Lichtquelle schauen.
ES: No mire directamente a la fuente de luz.
FR: Ne regardez pas directement la source lumineuse.
PL: Nie patrz bezpośrednio w źródło światła.
CZ: Nedívejte se přímo do světelného zdroje.

EN: Non-replaceable light source.
NL: Niet vervangbare lichtbron.
DE: Nicht austauschbare Lichtquelle.
ES: Fuente de luz no reemplazable.
FR: Source lumineuse non remplaçable.
PL: Niewymienny źródło światła.
CZ: Nevyměnitelný světelný zdroj.

EN: Non-replaceable power supply.
NL: Niet-vervangbare voedingsunit.
DE: Nicht austauschbares Netzteil.
ES: Fuente de alimentación no reemplazable.
FR: Bloc d'alimentation non remplaçable.
PL: Niewymienny zasilacz.
CZ: Nevyměnitelný napájecí zdroj.

EN: Handle and install by professional personnel only.
NL: Alleen door professioneel personeel hanteren en installeren.
DE: Handhabung und Installation nur durch Fachpersonal.
ES: Manipular e instalar únicamente por personal profesional.
FR: Manipulation et installation uniquement par du personnel qualifié.
PL: Obsługa i instalacja wyłącznie przez wykwalifikowany personel.
CZ: Manipulace a instalace pouze odborným personálem.

EN: Device intended for in- and outdoor use.
NL: Apparaat bedoeld voor gebruik binnen en buiten.
DE: Gerät für den Innen- und Außenbereich vorgesehen.
ES: Dispositivo destinado para uso en interiores y exteriores.
FR : Appareil destiné à une utilisation en intérieur et en extérieur.
PL: Urządzenie przeznaczone do użytku wewnętrznego i zewnętrznego.
CZ: Zařízení určené pro vnitřní i venkovní použití.

IP65 EN: IP65 housing – Dust-tight and protected against water jets.
NL: IP65-behuizing – Stofbestendig en beschermd tegen waterstralen.
DE: IP65-Gehäuse – Staubdicht und gegen Wasserstrahlen geschützt.
ES: Carcasa IP65 – Hermética al polvo y protegida contra chorros de agua.
FR: Boîtier IP65 – Étanche à la poussière et protégé contre les jets d'eau.
PL: Obudowa IP65 – Pyłoszczelna i odporna na strumienie wody.
CZ: Krytí IP65 – Prachotěsné a chráněné proti tryskající vodě.

EN: Class I – Metal parts are connected to electrical earth.
NL: Klasse I – Metalen delen zijn geaard.
DE: Klasse I – Metallteile sind mit Schutzleiter verbunden.
ES: Clase I – Las partes metálicas están conectadas a tierra.
FR: Classe I – Les parties métalliques sont reliées à la terre.
PL: Klasa I – Metalowe części są podłączone do uziemienia.
CZ: Třída I – Kovové části jsou připojeny k ochrannému uzemnění.

2014/35/EU
2014/30/EU
2011/65/EC
2014/53/EU

EN: This product carries the CE mark and meets EU safety, health, and environmental requirements.
NL: Dit product draagt de CE-markering en voldoet aan de EU-eisen voor veiligheid, gezondheid en milieu.
DE: Dieses Produkt trägt die CE-Kennzeichnung und erfüllt die EU-Anforderungen an Sicherheit, Gesundheit und Umweltschutz.
ES: Este producto lleva el marcado CE y cumple los requisitos de seguridad, salud y medio ambiente de la UE.
FR: Ce produit porte le marquage CE et répond aux exigences européennes de sécurité, de santé et de protection de l'environnement.
PL: Produkt posiada oznakowanie CE i spełnia unijne wymagania dotyczące bezpieczeństwa, zdrowia i ochrony środowiska.
CZ: Tento výrobek nese označení CE a splňuje evropské požadavky na bezpečnost, zdraví a ochranu životního prostředí.

S.I. 2016:1101
S.I. 2016:109
S.I. 2012:3032
S.I. 2017:1206

EN: This product complies with UKCA safety, health, and environmental regulations applicable in the United Kingdom.
NL: Dit product voldoet aan de UKCA-voorschriften voor veiligheid, gezondheid en milieu die gelden in het Verenigd Koninkrijk.
DE: Dieses Produkt erfüllt die UKCA-Bestimmungen für Sicherheit, Gesundheit und Umweltschutz im Vereinigten Königreich.
ES: Este producto cumple la normativa UKCA de seguridad, salud y medio ambiente vigente en el Reino Unido.
FR: Ce produit est conforme aux réglementations UKCA relatives à la sécurité, à la santé et à l'environnement au Royaume-Uni.
PL: Produkt spełnia wymogi certyfikacji UKCA dotyczące bezpieczeństwa, zdrowia i ochrony środowiska obowiązujące w Zjednoczonym Królestwie.
CZ: Tento výrobek splňuje požadavky UKCA týkající se bezpečnosti, zdraví a ochrany životního prostředí ve Spojeném království.

EN: Dispose of this item separately from household waste. Recycle according to local environmental regulations. Proper separation reduces landfill/incineration volume and minimizes environmental and health impact.
NL: Het product apart van huishoudelijk afval afvoeren. Recyclen volgens de lokale milieuregels. Juiste scheiding vermindert de hoeveelheid afval en beschermt mens en milieu.
DE: Dieses Produkt getrennt vom Hausmüll entsorgen. Gemäß den lokalen Umweltvorschriften recyceln. Eine korrekte Trennung reduziert Abfall und schützt Gesundheit und Umwelt.
ES: Deseche este producto por separado de los residuos domésticos. Reciclelo según la normativa ambiental local. La separación adecuada reduce residuos y protege la salud y el medio ambiente.
FR: Éliminer ce produit séparément des déchets ménagers. Recycler conformément aux réglementations locales. Un tri correct réduit les déchets et protège l'environnement.
PL: Produkt należy utylizować oddzielnie od odpadów domowych. Poddać recyklingowi zgodnie z lokalnymi przepisami. Właściwa segregacja zmniejsza ilość odpadów i chroni środowisko.
CZ: Tento výrobek likvidujte odděleně od komunálního odpadu. Recyklujte dle místních předpisů. Správné třídění snižuje množství odpadu a chrání zdraví i životní prostředí.

Specifications and design are subject to change without prior notice.

This product contains button cell. Ingestion hazard !

WARNING

This product contains a button cell or coin battery.
KEEP OUT OF REACH OF CHILDREN.
Swallowing can lead to chemical burns, perforation of soft tissue, and death. Severe burns can occure within 2 hours of ingestion. Seek medical attention immedtately if a battery is suspected to be swallowed or inserted inside any part of the body.

BEAMZ
MADE
EAZY

European Union
Tronios B.V.,
Bedrijvenpark Twente Noord 18,
NL-7602KR Almelo,
The Netherlands
info@tronios.com

United Kingdom
Tronios Ltd.,
Central 8, Caspian Close
Stanford-le-Hope SS17 9FN,
United Kingdom

BEAMZLIGHTING.COM

Copyright © 2025 by Tronios The Netherlands

BEAMZ

YOUR FUTURE
YOUR SKILLS
YOUR PLATFORM
YOUR PARTY
YOUR EVENT

beamZ Pro

offers a wide range of high performance lighting equipment and related accessories for the rental, entertainment and architectural lighting markets. BeamZ Pro stands for performance, innovation and value pricing!

BEAMZLIGHTING.COM